Ведомость ссылочных и прилагаемых документов

Обозначение	Наименование	Примечание
	Ссылочные документы	
ГОСТ 21.101-97	Основные требования к проектной	
	и рабочей документации.	
ГОСТ 21.208-2013	Обозначения условные приборов и средств	
	автоматизации в схемах.	
ГОСТ 21.408-2013	Правила выполнения рабочей документации	
	автоматизации технологических процессов.	

Ведомость рабочих чертежей основного комплекта

Лист	Наименование	Примечание
1	Общие данные.	
2	Таблица НКУ и технических данных аппаратуры по заказу.	
3	Шкаф МШ1. Общий вид.	
4	Шкаф МШ1. Электрическая схема соединений (монтажная).	
5	Шкаф МШ1. Электрическая схема присоединений к рядам зажимов.	

Ведомость основных комплектов рабочих чертежей

Обозначение	Наименование	Примечание
24-23/0070-АНВК	Автоматизация бака аварийного слива	
	трансформаторного масла	
24-23/0070-АТЩ	Техническое задание заводу на изготовление	
	местного шкафа МШ1.	

Общие указания

По данной рабочей документации изготовить шкаф 500х500х300 со степенью защиты IP54.

Технические решения, принятые в данном проекте, соответствуют требованиям экологических, санитарно-гигиенических, противопожарных и других норм, действующих на территории Республики Казахстан и обеспечивают безопасную для жизни и здоровья людей эксплуатацию объекта при соблюдении мероприятий, предусмотренных рабочими чертежами.

Главный инженер проекта С.В. Демченко

Взам.инв.N | Подпись и дата | Инв. N подл.

Изм.	Кол.уч.	Лист	№док.	Подпись	Дата
Гл. инж.		Андреев			03.21
ГИП		Демченко			03.21
Нач. отд.		Грецкий			03.21
Проверил		Веселовская			03.21
Разраб.		Ахметов			03.21
Н. контр.		Грецкий			03.21

24-23/0070-АТЩ

Строительство ВЛ-110кВ протяженностью 6 км и подстанция 110/10кВ в районе "Теплого пляжа" в г. Актау

ВЛ-110кВ "Теплого пляжа". Автоматизация бака аварийного слива трансформаторного масла. Техническое задание заводу на изготовление местного шкафа МШ1.

Стадия	Лист	Листов
РП	1	

Общие данные.

СтройИндустрия

Формат А3

Позиц. обознач. и N монт. ед.	Обозначение	Наименование	Кол. экз.	Прим.
	24-23/0070-АТЩ	Местный шкаф МШ1		
		(500х500х300)		
01CL450		Датчик-реле уровня РОС-301-DIN	1шт.	учтен см. спец. № 24-23/0070 -АНВК.СО
(0101)				
1SF1 (0001)		Автоматический выключатель	1шт.	-//-
		ВА47-29 1P Ip=0.5A		
		Навесной шкаф со сплошной дверью	1шт.	-//-
		(RSCE0553, DKS)		
		Комплект маркировочный (MKPB22, DCS)	2шт.	-//-
		Проходная клемма CBC.2/GR	30шт.	-//-
		(ZBC02GR, DKS)		
		Разделитель CBC.2	1шт.	-//-
		(ZDF800, DKS)		
		Концевой упор BT13	1шт.	-//-
		(ZBT001, DKS)		
		Перемычка PTC/2/02 2 полюсная	2шт.	-//-
		(ZPTC0202, DKS)		
		DIN-рейка OMEGA 3F 1м	1шт.	-//-
		(02140-RET10, DKS)		
		Маркировка CNU/8/51	1шт.	-//-
		(ZNU008, DKS)		
		Провод ПВ3, сечением 0,75мм²	50м	-//-

Взам.инв.N

Подпись и дата

Инв.N подл.

Изм.	Кол.уч.	Лист	N°док.	Подпись	Дата
Нач. отд.		Грецкий			03.21
Проверил		Веселовская			03.21
Разраб.		Ахметов			03.21
Н. контр.		Грецкий			03.21

24-23/0070-АТЩ

Строительство ВЛ-110кВ протяженностью 6 км и подстанция 110/10кВ в районе "Теплого пляжа" в г. Актау

ВЛ-110кВ "Теплого пляжа". Автоматизация бака аварийного слива трансформаторного масла. Техническое задание заводу на изготовление местного шкафа МШ1.

Стадия	Лист	Листов
РП	2	

Таблица НКУ и технических данных аппаратуры по заказу.

СтройИндустрия

Формат А4

Вид спереди
со снятой дверцей

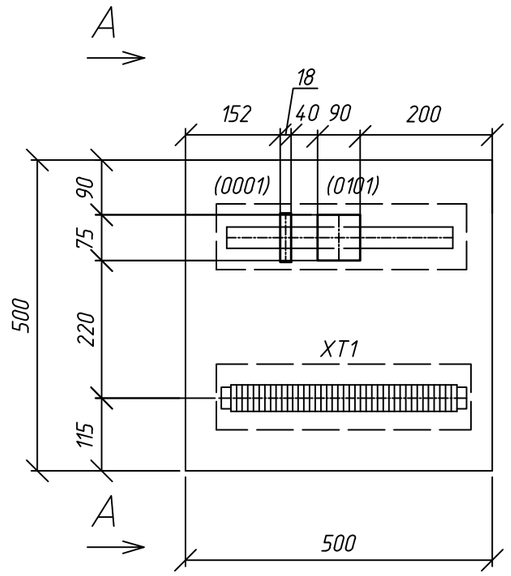

Вид сбоку
со снятой стенкой

A–A

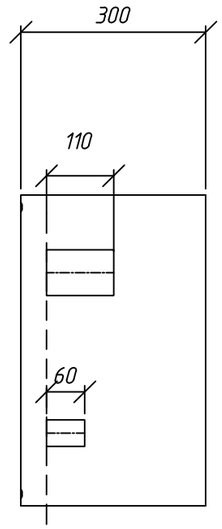

Таблица надписей в табло и рамках под аппаратами

Номер монт. ед.	Позиц. обозн.	Место надписи	Текст надписи	Приме-чание
0101	01CL450	В рамке	Уровень в баке аварийного слива трансформаторного масла	
0001	-	-//-	Питание датчиков КИП 220В	

Перечень монтажных единиц

Наименование	Теплотехнические измерения	Общепанельная аппаратура
Обозначение монт. ед. объекта	-	-
Номер	01	00

1. По данному чертежу изготовить 1 шкаф 500х500х300.
2. Таблица НКУ и технических данных аппаратуры по заказу см. лист N2.
3. Электрическая схема соединений (монтажная) см. лист N4.
4. Электрическая схема присоединений к рядам зажимов см. лист N5.
5. Рамки для надписей установить под каждым аппаратом.

Взам.инв.N | Подпись и дата | Инв. N подл.

Изм.	Кол.уч.	Лист	N°док.	Подпись	Дата	24-23/0070-АТЩ			
						Строительство ВЛ-110кВ протяженностью 6 км и подстанция 110/10кВ в районе "Теплого пляжа" в г. Актау			
						ВЛ-110кВ "Теплого пляжа". Автоматизация бака аварийного слива трансформаторного масла. Техническое задание заводу на изготовление местного шкафа МШ1.	Стадия	Лист	Листов
							РП	3	
Нач. отд.		Грецкий			03.21	Шкаф МШ1. Общий вид.	СтройИндустрия		
Проверил		Веселовская			03.21				
Разраб.		Ахметов			03.21				
Н. контр.		Грецкий			03.21				

Формат А3

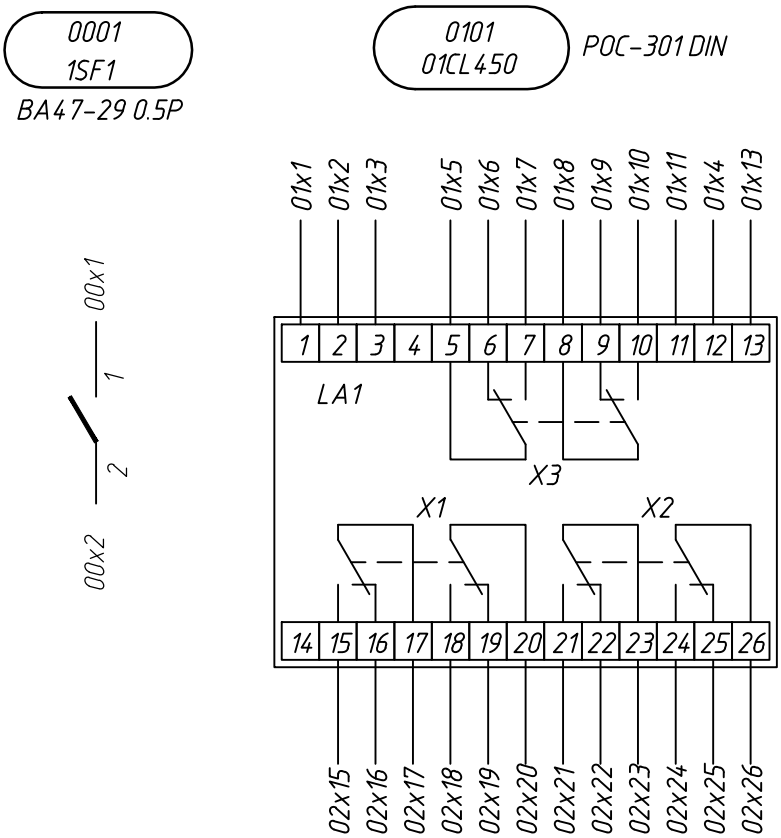

1. Чертеж общего вида см. лист N3.
2. Электрическая схема присоединений к рядам зажимов см. лист N5.

Взам.инв.N

Подпись и дата

Инв.N подл.

Изм.	Кол.уч.	Лист	№док.	Подпись	Дата
Нач. отд.		Грецкий			03.21
Проверил		Веселовская			03.21
Разраб.		Ахметов			03.21
Н. контр.		Грецкий			03.21

24-23/0070-АТЩ

Строительство ВЛ-110кВ протяженностью 6 км и подстанция 110/10кВ в районе "Теплого пляжа" в г. Актау

ВЛ-110кВ "Теплого пляжа". Автоматизация бака аварийного слива трансформаторного масла. Техническое задание заводу на изготовление местного шкафа МШ1.

Стадия	Лист	Листов
РП	4	

Шкаф МШ1. Электрическая схема соединений (монтажная).

СтройИндустрия

Формат А4

XT1

01	Теплотехнические измерения			01CL450
	01x1'	1	01x1	
	01x2'	2	01x2	
	01x3'	3	01x3	
	01x4'	4	01x4	
	01x5'	5	01x5	
	01x6'	6	01x6	
	01x7'	7	01x7	
	01x8'	8	01x8	
	01x9'	9	01x9	
	01x10'	10	01x10	
	01x11'	11	01x11	
	01x12'	12	01x12	
	01x13'	13	01x13	
	01x14'	14	01x14	
	01x15'	15	01x15	
	01x16'	16	01x16	
	01x17'	17	01x17	
	01x18'	18	01x18	
	01x19'	19	01x19	
	01x20'	20	01x20	
	01x21'	21	01x21	
	01x22'	22	01x22	
	01x23'	23	01x23	
	01x24'	24	01x24	
	01x25'	25	01x25	
	01x26'	26	01x26	
00	220В			
	00x1'	1	00x1	
	00x2'	2	00x2	
	00x3'	3	00x3	
	00x4'	4	00x4	

Взам. инв. N

Подпись и дата

Инв. N подл.

Изм.	Кол.уч.	Лист	№док.	Подпись	Дата
Нач. отд.		Грецкий			03.21
Проверил		Веселовская			03.21
Разраб.		Ахметов			03.21
Н. контр.		Грецкий			03.21

24-23/0070-АТЩ

Строительство ВЛ-110кВ протяженностью 6 км и подстанция 110/10кВ в районе "Теплого пляжа" в г. Актау

ВЛ-110кВ "Теплого пляжа". Автоматизация бака аварийного слива трансформаторного масла. Техническое задание заводу на изготовление местного шкафа МШ1.

Стадия	Лист	Листов
РП	5	

Шкаф МШ1. Электрическая схема присоединений к рядам зажимов.

СтройИндустрия

Формат А4